M18 CAG125X

서비스 부품 다이어그램

발행일자:

Sep-17

TTI 모델 번호: 018 102 021

M18 FUEL™ 125MM ANGLE GRINDER

시작 일련 번호:

버전 **A - H2014**

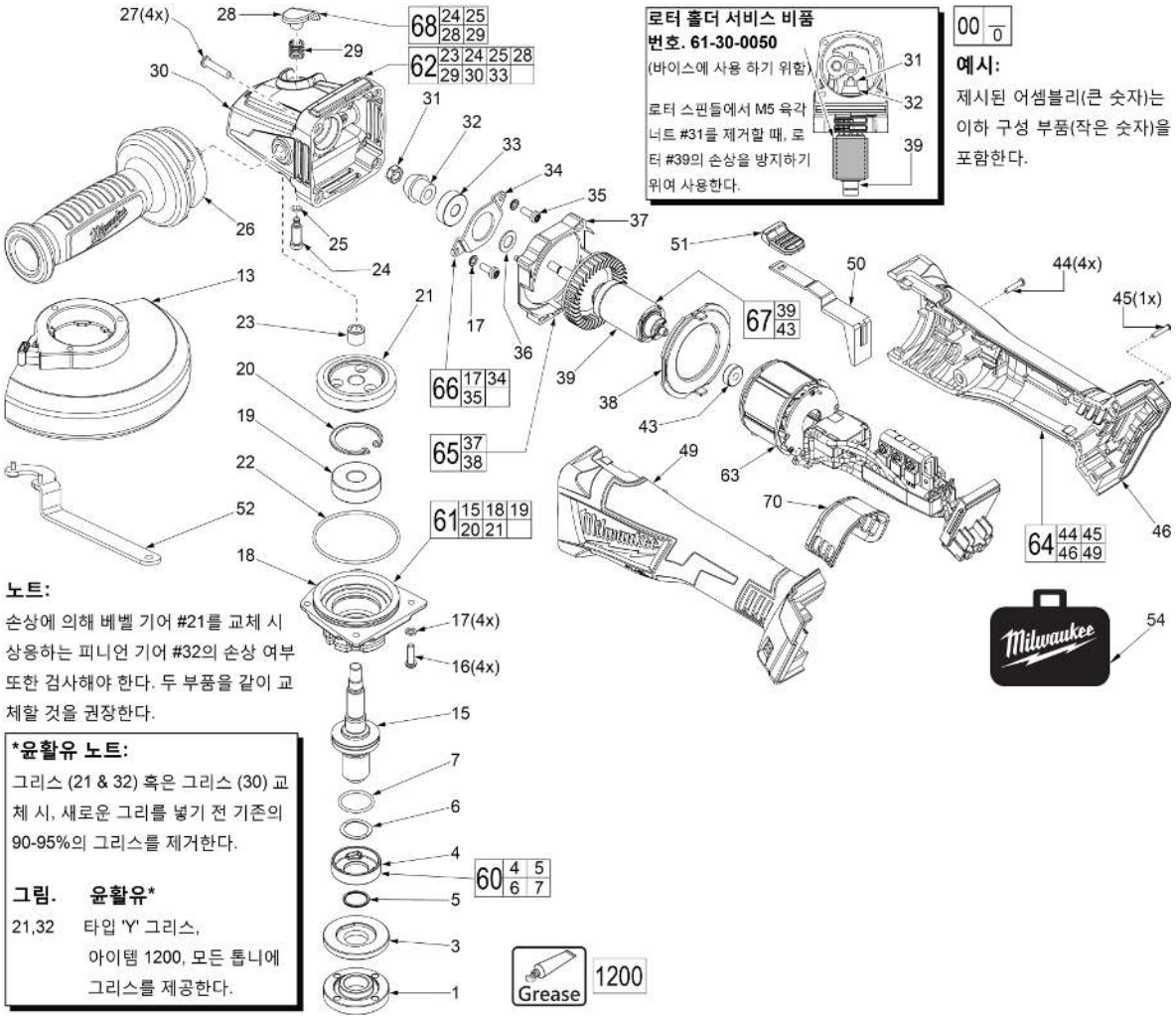

Milwaukee SERVICE	**M18 CAG125X** 서비스 부품 리스트	발행일자: **Sep-17**
	TTI 모델 번호: 018 102 021 **M18 FUEL™ 125MM ANGLE GRINDER**	시작 일련 번호: 버전 A - H2014

아이템	부품 번호	부품 설명	수량 (PCS)
1	610945005	플랜지 너트	1
3	672992003	플랜지 디스크	1
4	-	플랜지 및 램프	1
5	-	고정 링	1
6	-	파형 스프링	1
7	-	O-링	1
13	201647001	5" 타입 27 가드 어셈블리	1
15	620763008	출력 축	1
16	661420001	M4 X 14MM 나사	4
17	680866003	스프링 와셔	6
18	-	스핀들 허브	1
19	-	볼 베어링	1
20	-	고정 링	1
21	-	베벨 기어	1
22	570699002	O-링	1
23	-	니들 베어링	1
24	-	스핀들 고정 핀	1
25	-	O-링	1
26	304057001	측면 핸들	1
27	660024035	M4 X 28MM 나사	4
28	-	스핀들 고정 버튼	1
29	-	스핀들 고정 스프링	1
30	-	기어케이스	1
31	671686001	M5 육각 너트	1
32	611992002	피니언	1
33	681337001	볼 베어링	1
34	672569001	베어링 리테이너	1
35	660400005	M4 X 10MM 나사	2
36	632876001	와셔	1
37	-	팬 방해판	1
38	-	팬 방해판 풋	1
39	-	로터	1
43	681366001	볼 베어링	1

Milwaukee SERVICE	**M18 CAG125X** 서비스 부품 리스트	발행일자: **Sep-17**
	TTI 모델 번호: 018 102 021 **M18 FUEL™ 125MM ANGLE GRINDER**	시작 일련 번호: 버전 A - H2014

아이템	부품 번호	부품 설명	수량 (PCS)
44	660024030	M4 X 16MM 나사	4
45	660274003	4-20 X 5/8" 나사	1
46	-	핸들 커버 - 우측	1
49	-	핸들 서포트 - 좌측	1
50	525746001	슬라이드 막대	1
51	525936001	슬라이드 버튼	1
52	632145002	스패너 렌치	1
53	941047290	서비스 네임플레이트 (미기재)	1
54	910379543	공구 상자	1
60	201767001	플랜지 및 램프 어셈블리	1
61	202631001	스핀들 허브 어셈블리	1
62	202611001	기어케이스 어셈블리	1
63	202612001	일렉트로닉 키트	1
64	202613002	하우징 키트	1
65	202614001	방패한 어셈블리	1
66	202615001	베어링 고정 플레이트 어셈블리	1
67	202616001	로터 어셈블리	1
68	202617001	스핀들 고정 키트	1
70	305952001	먼지 커버	1
1200	-	타입 Y 그리스	1
2000	61-30-0050	로터 홀딩 서비스 비품	1

핸들 서포트 (좌측 핸들 절반) 일렉트로닉 키트를 위한 전선 경로 및 트랩
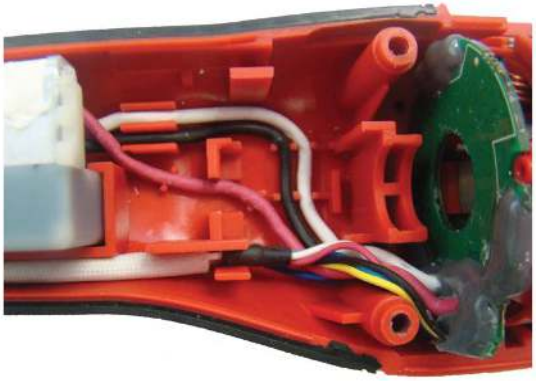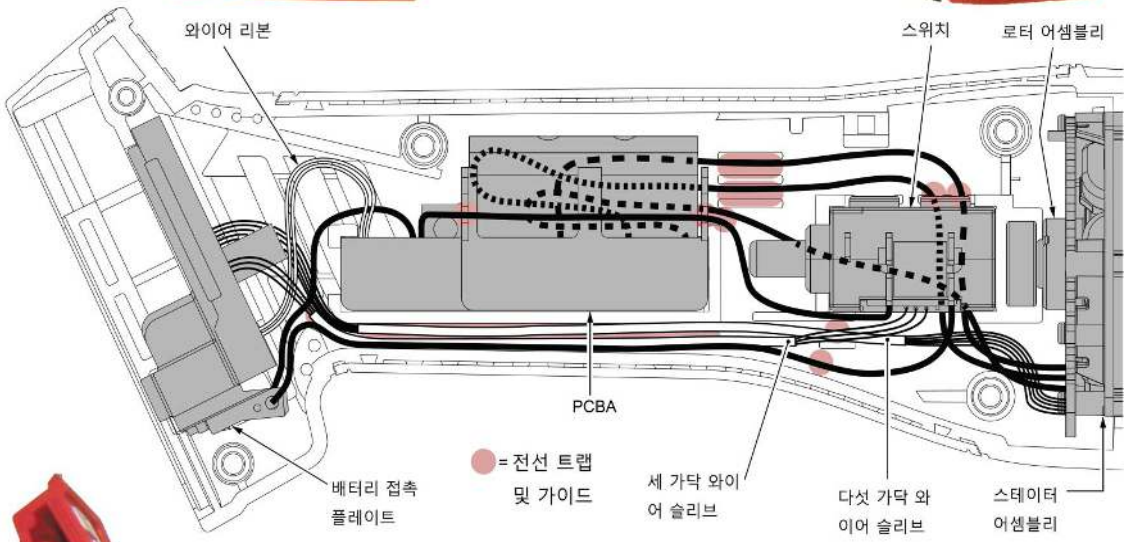
전압 보호 접지의 경로는 PCBA에서, 좌측 하우징 절반을 통과하여 그림과 같이 파상 링을 나사 돌기에 끼워 넣는다. 와이어를 트랩 안으로 끝까지 밀어 넣는다.